CONFORMAÇÃO DE PENAS P/ PLANIMETRIA

PENA	COR	ESP.
0	7	0,10
10	10	0,25
20	20	0,25
30	30	0,25
40	40	0,25
50	51	0,25
101	101	0,25
102	102	0,25
103	103	0,25
REST. MENO		0,25

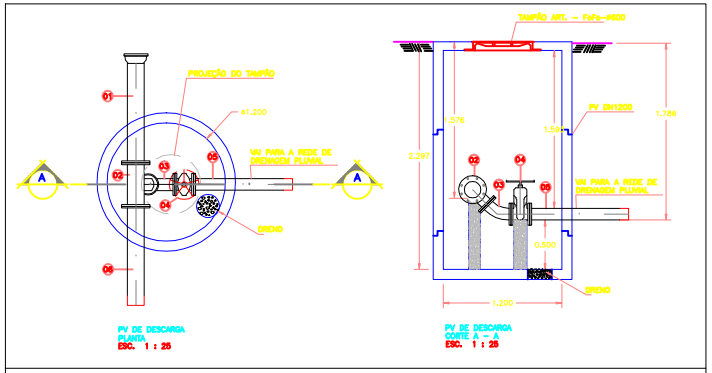

ITEM	MAT.	PN	DN	dn	CÓDIGO	DESCRIÇÃO	COMPRIM. (mm)	QUANT.
1	FoFo	10	150	–	TFB10	Tubo com flange e bolsa JGS	1000	1
2	FoFo	10	150	100	TFT10	Te com flanges	–	1
3	FoFo	10	100	–	C45FT10	Curva 45° com flange	–	1
4	FoFo	10	100	–	R23AFV16	Vde gaveta c/flanges e cunha de borracha c. curto c/volante	–	1
5	FoFo	10	100	–	TFP10	Tubo com flange e ponta	VARIÁVEL	1
6	FoFo	10	150	–	TFP10	Tubo com flange e ponta	1000	1

DN	PN	TIPO DE PARAFUSO (Diâmetro em milímetro)					
		FLANGE	DIM	JTE	DIM	JM	#
100	10	24	16x80	–	–	–	–
150	10	16	20x90	–	–	–	–

DESCARGA – RECALQUE
EEEB CARAPINA GRANDE 2
ESTACA – 33+6.01

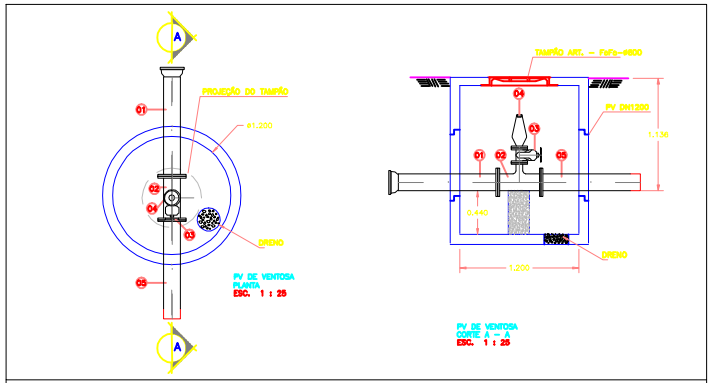

ITEM	MAT.	PN	DN	dn	CÓDIGO	DESCRIÇÃO	COMPRIM. (mm)	QUANT.
1	FoFo	10	150	–	TFB10	Tubo com flange e bolsa JGS	1000	1
2	FoFo	10	150	50	TFT10	Te com flanges	–	1
3	FoFo	10	50	–	R23AFV16	Vde gaveta c/flanges e cunha de borracha c. curto c/volante	–	1
4	FoFo	10	50	–	–	VENTOSA PARA ESGOTO	–	1
5	FoFo	10	150	–	TFP10	Tubo com flange e ponta	1000	1

DN	PN	TIPO DE PARAFUSO (Diâmetro em milímetro)					
		FLANGE	DIM	JTE	DIM	JM	#
50	10	6	16x80	–	–	–	–
150	10	16	16x80	–	–	–	–

VENTOSA – RECALQUE
EEEB CARAPINA GRANDE 2
ESTACA – 29+19.84

N O T A S

1– DIMENSÕES E COTAS EM METRO, DIÂMETROS EM MILIMETRO, SALVO INDICAÇÃO CONTRÁRIA.

DETALHE TÍPICO DOS BLOCOS DE ANCORAGEM
PARA TUBOS COM DN80, DN100 E DN150
S/ESC.

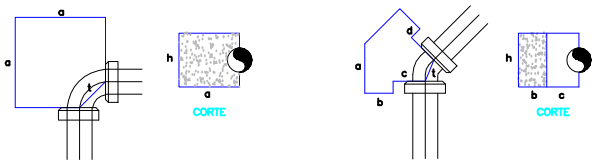

DIMENSÕES	CURVAS			
	90°	45°	22°	11°
a	0.57	0.23	0.13	0.06
b		0.15	0.15	0.10
c		0.20	0.20	0.20
h		0.35	0.35	0.35
t	0.24	0.16	0.11	0.07

DETALHES BLOCOS
DE ANCORAGEM
SEM ESCALA

ESTE DESENHO É PROPRIEDADE DA COMPANHIA ESPÍRITO SANTENSE DE SANEAMENTO – CESAN E NÃO PODE SER COPIADO SEM SUA AUTORIZAÇÃO.

NÚMEROS	TÍTULOS	Nº	LOCAL	DISCRIMINAÇÃO	DES.	DIV.	GER.	DATA
PRINCIPAIS DESENHOS DE REFERÊNCIA		REVISÃO						

CANCELA E SUBSTITUI O DESENHO NÚMERO:

CANCELADO E SUBSTITUÍDO PELO DESENHO NÚMERO:

CENTRO DE DOCUMENTAÇÃO
RECEBIDO: / /
Nº DOC.: ASS.:
APROVAÇÃO CESAN:
ASS.: MATR.:
UNID.: DATA: / /
ESTA APROVAÇÃO NÃO ISENTA A CONTRATADA DE SUAS RESPONSABILIDADES LEGAIS.

EMITENTE: CONCREMAT
PROJETADO: ENGº SERGIO AVEDIO PETERLE
CREA: 6431/D REGIÃO: ES
DESENHO: JOSÉ ANTONIO
DATA: 24/08/2009
COORDENADOR: ENGº FERNANDO JOÃO GUEDO
CREA: 5949 REGIÃO: ES
Nº DES. PROJETISTA: CS-00001-SE-ES-U-010-R0
RESPONSÁVEL TÉCNICO: ENGº ALEXANDRE JOSÉ VIEIRA DA COSTA
CREA: 2001151491 REGIÃO: RJ ART Nº 20080720 DATA: 14/08/2007

EMISSÃO CESAN	DATAS
PROJETADO:	
CREA:	
DESENHADO: CONCREMAT	
VERIFICADO: ENGº NESTOR GOMES JUNIOR	
DIVISÃO: ENGº NESTOR GOMES JUNIOR	
GERÊNCIA: ENGº SANDRA SILV	

CESAN

MUNICÍPIO: SERRA | DISTRITO: CARAPINA | BAIRRO: CARAPINA GRANDE

NOME DO EMPREENDIMENTO: SISTEMA DE ESGOTO SANITÁRIO DE FURNAS
SETOR JARDIM TROPICAL E ADJACÊNCIAS

TÍTULO: ESTAÇÃO ELEVATÓRIA DE ESGOTO BRUTO CARAPINA GRANDE 2
DESCARGA E VENTOSA – LINHA DE RECALQUE
BLOCOS DE ANCORAGEM
DETALHES – HIDRÁULICA

ESCALA:	FOLHA:	Nº CESAN	REV:
INDICADA	05 / 05	A–035–000–98–5–XX–0066	01